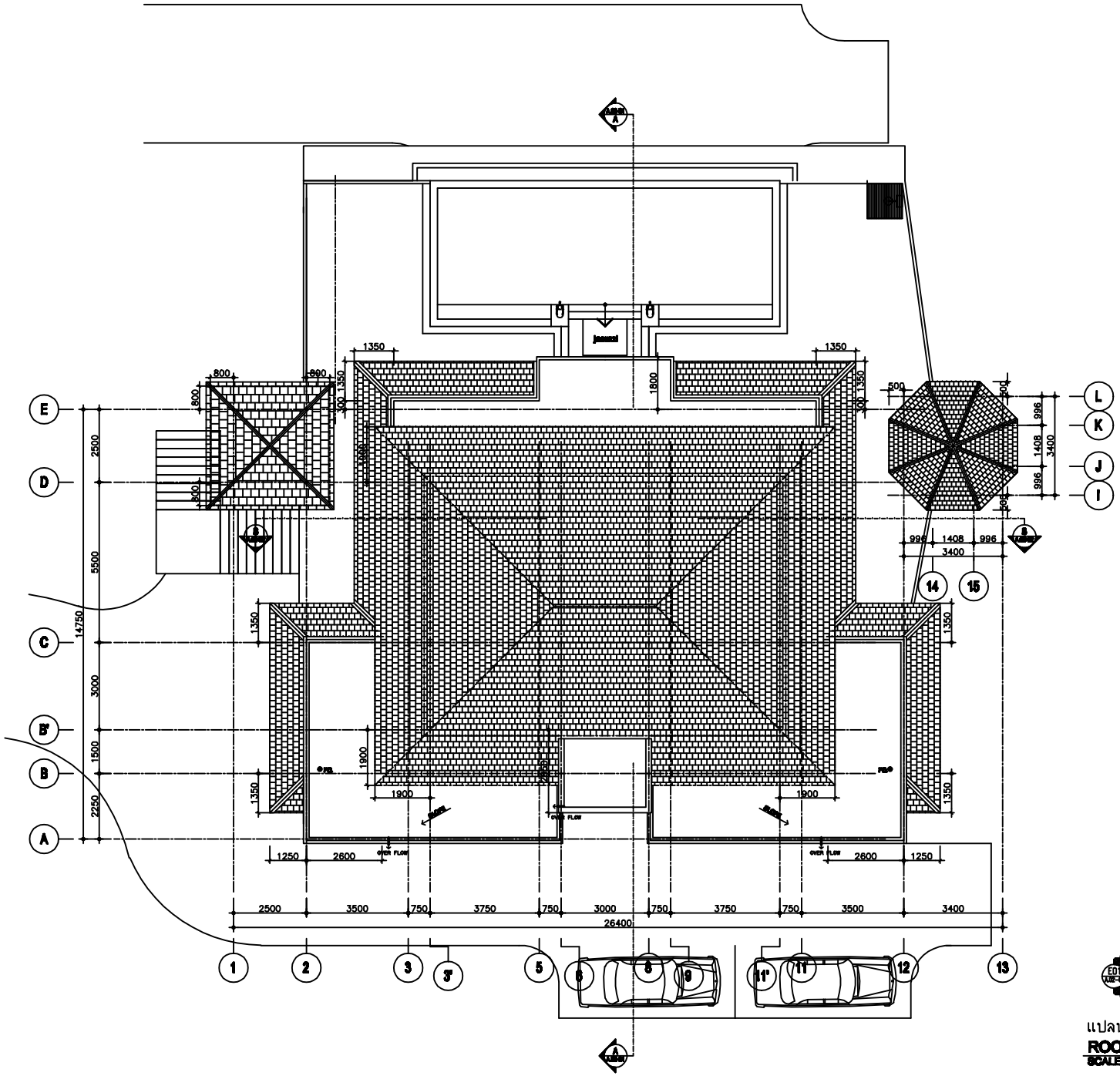

แปลนหลังคา

ROOF PLAN

SCALE 1:100